BR-W14 (RW -14BF**)**

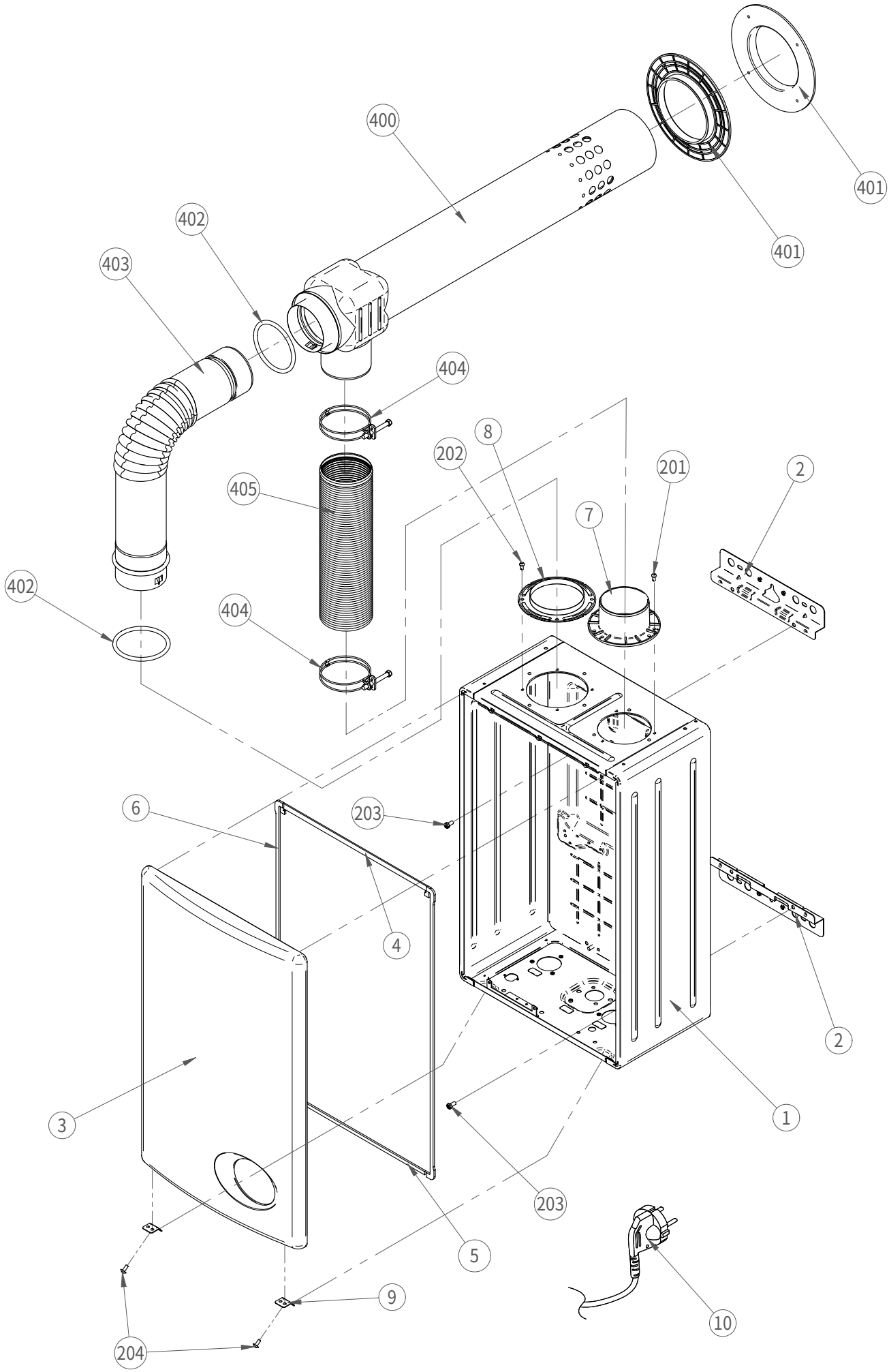

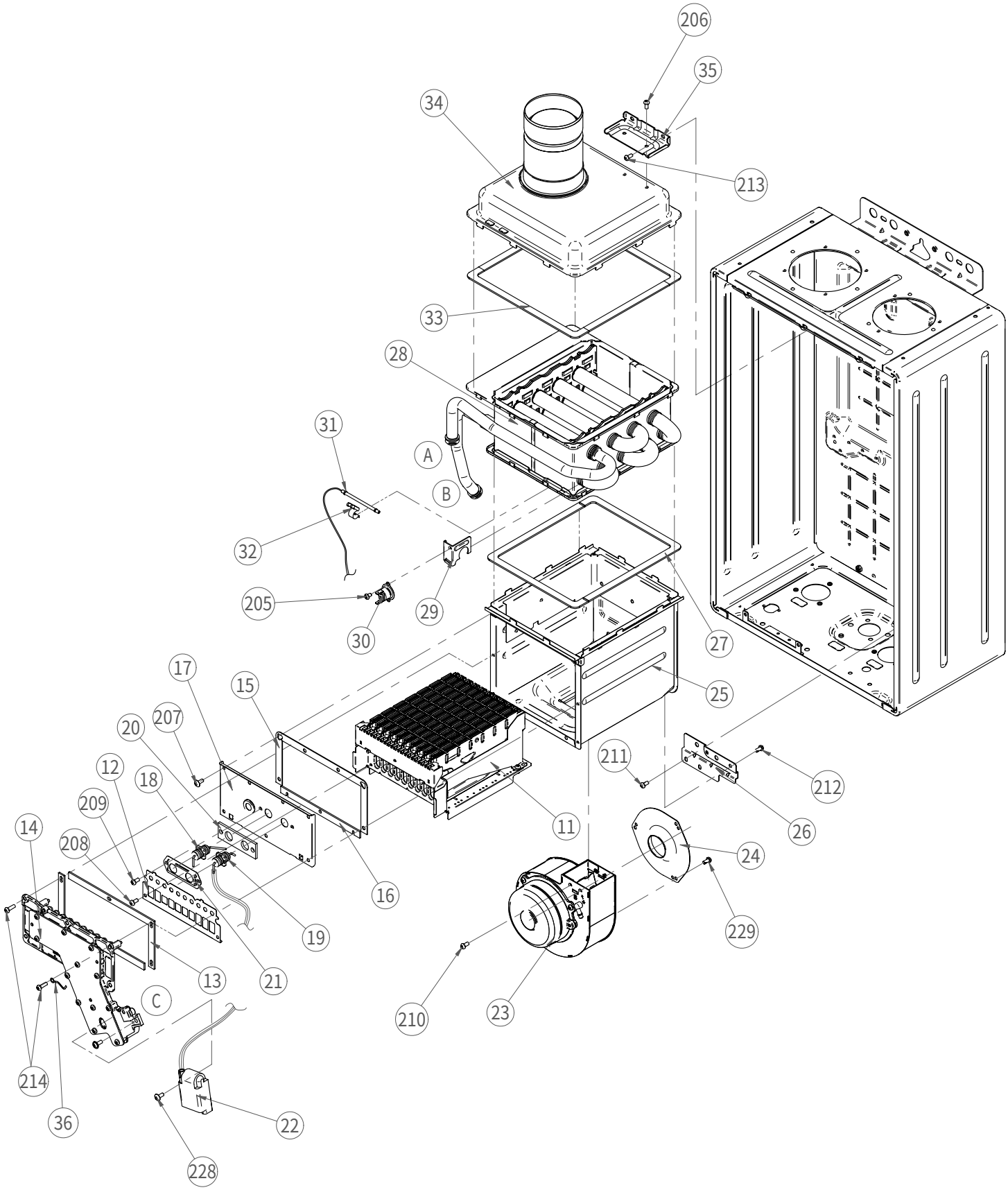
206
35
34
213
33
28
31
A
B
32
205
29
30
27
25
17
15
207
20
12
18
209
14
208
211
212
26
11
24
16
19
229
21
13
C
210
23
214
36
22
228

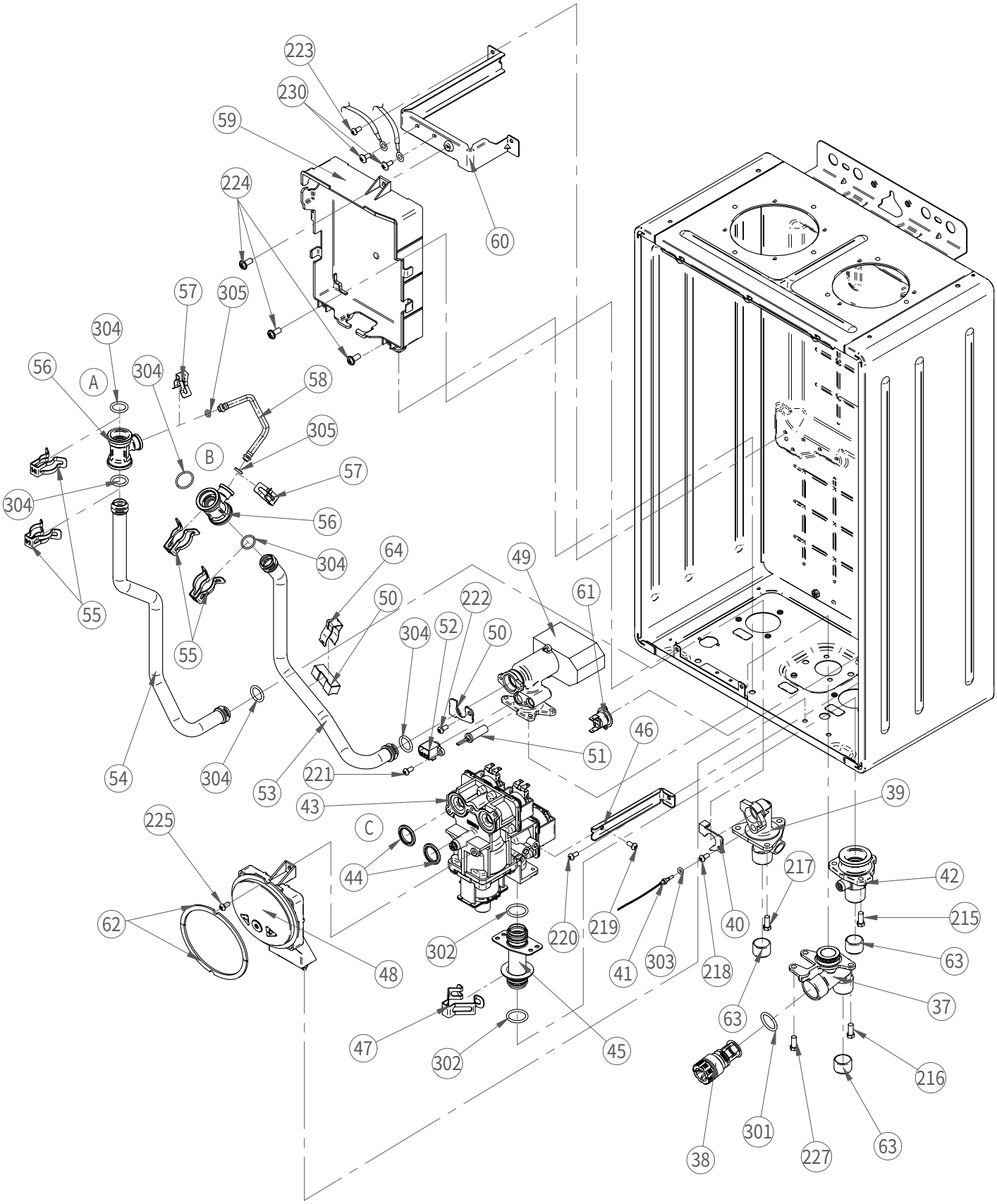
223
230
59
224
60
57
305
304
56
A
304
58
305
B
57
304
56
304
64
49
55
50
222
61
55
304
52
50
46
51
54
304
53
221
43
39
225
C
44
217
42
62
220
219
40
215
302
41
303
218
63
48
63
37
47
302
45
216
301
38
227
63

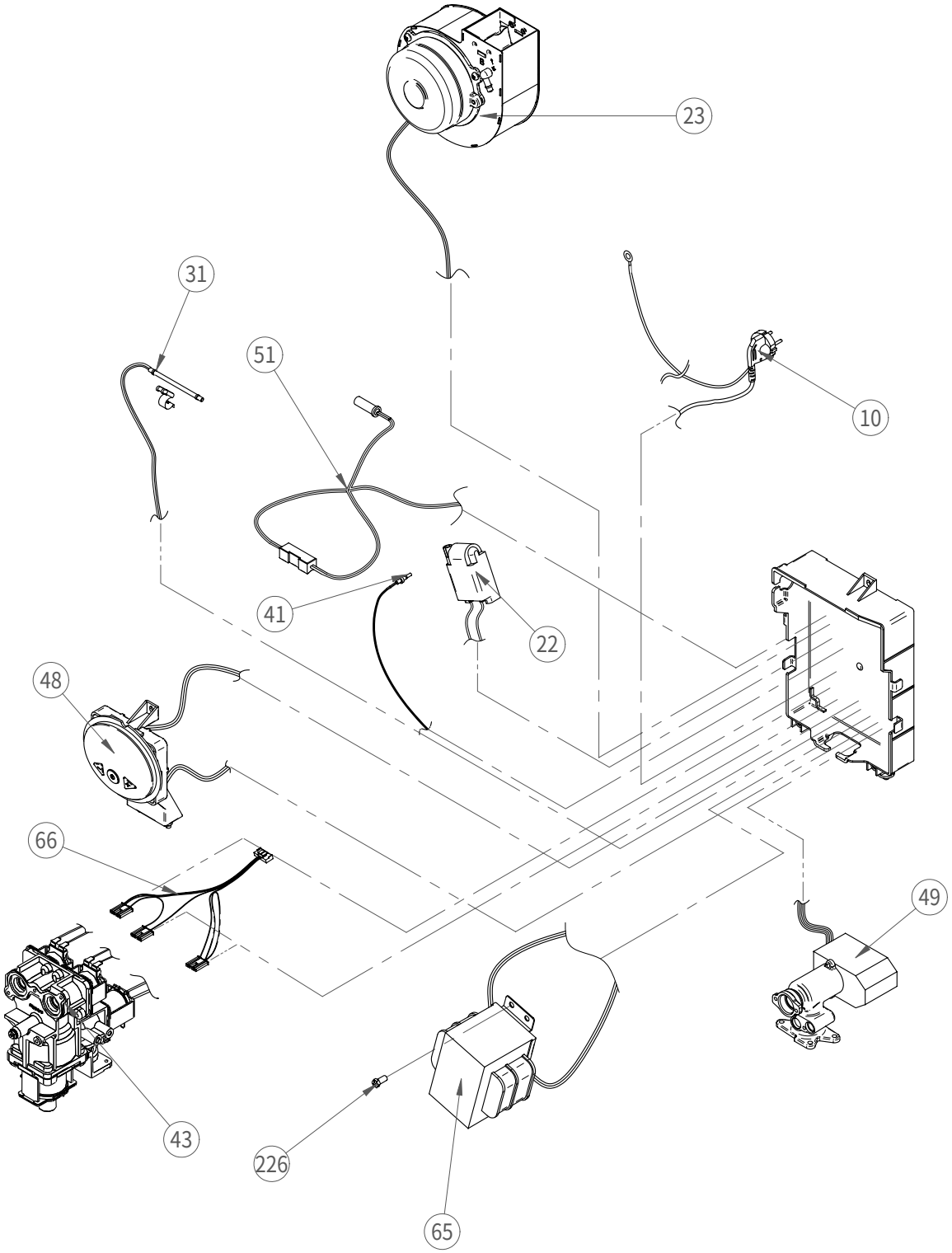
23
31
51
10
41
22
48
66
49
43
226
65