用途	本图纸只能用于左侧标示的用途，不得擅自使用、复印、转借、转让。合同终止时请立即归还图纸文件及已印好的图纸。
量产	

MARK	REVISION	DATE	SIGN

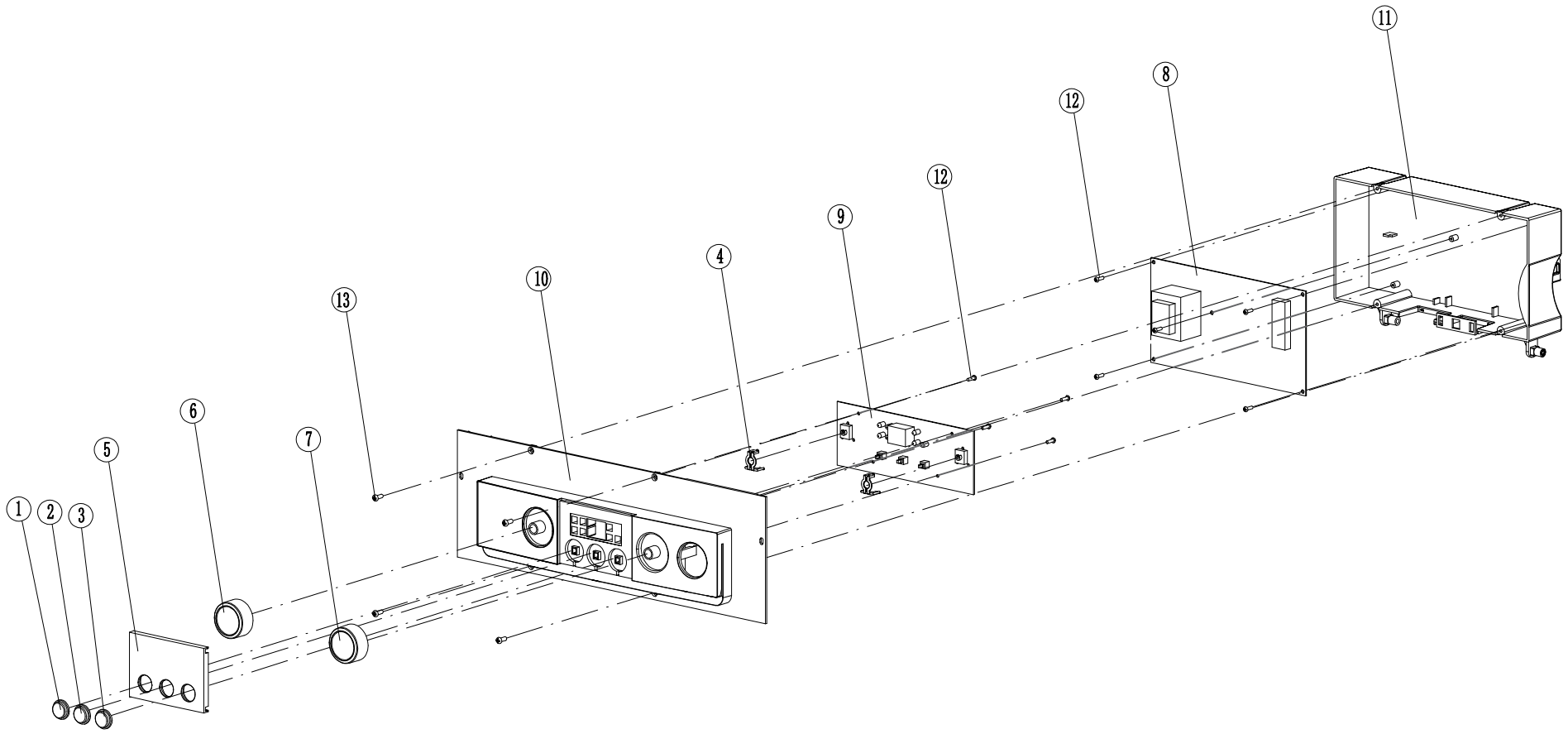

序号	SAP编号	数量	名称/材质/规格
13	20012761A	4	十字圆头螺钉;S10C,M4×10
12	20006386A	9	十字圆头螺钉;S17C,M3×8
11	20040801A	1	后面外壳;注塑,阻燃ABS,Q17P,271.5×136.5×56
10	20040800A	1	前面板;阻燃ABS,Q17P,429×140
9	30019459D	1	显示器PBA;PR05225,合信达,TY,增加适用型号
8	30029349B	1	控制器PBA;PR05220,合信达,增加适用型号
7	20040803A	1	钮;热水,阻燃ABS,Φ40×18.6,Q17P/UniTecPro
6	20040802A	1	钮;采暖,阻燃ABS,Φ40×18.6,Q17P/UniTecPro
5	20043802A	1	视窗;注塑,103.9×71.4×7.7,PC,Q17C
4	20040813A	2	卡子;波钮固定,Q17,18×12.2×20,Q17P
3	20040810A	1	按键;注塑,RESET,阻燃ABS,Q17P
2	20040809A	1	按键;注塑,开关,阻燃ABS,Q17P
1	20040808A	1	按键;注塑,MODE,阻燃ABS,Q17P

标记	处数	更改文件号		签名	日期	NGB150 13/16/20/24K（适用型号）	30032152A（物料代码）
						/ （材料标记）	控制器_NGB150（图样名称）
设计			标准化			第一角法	重量 / 比例 1:1
制图	田立军	20230623	审核	赵曼	20230623		
校对		20230623					
工艺			批准	金泽起	20230623	图幅	共1张 第1张

NAVIEN

用途		
量产		本图纸只能用于左侧标示的用途，不得擅自使用、复印、转借、转让。合同终止时请立即归还图纸文件及已印好的图纸。

MARK	REVISION	DATE	SIGN

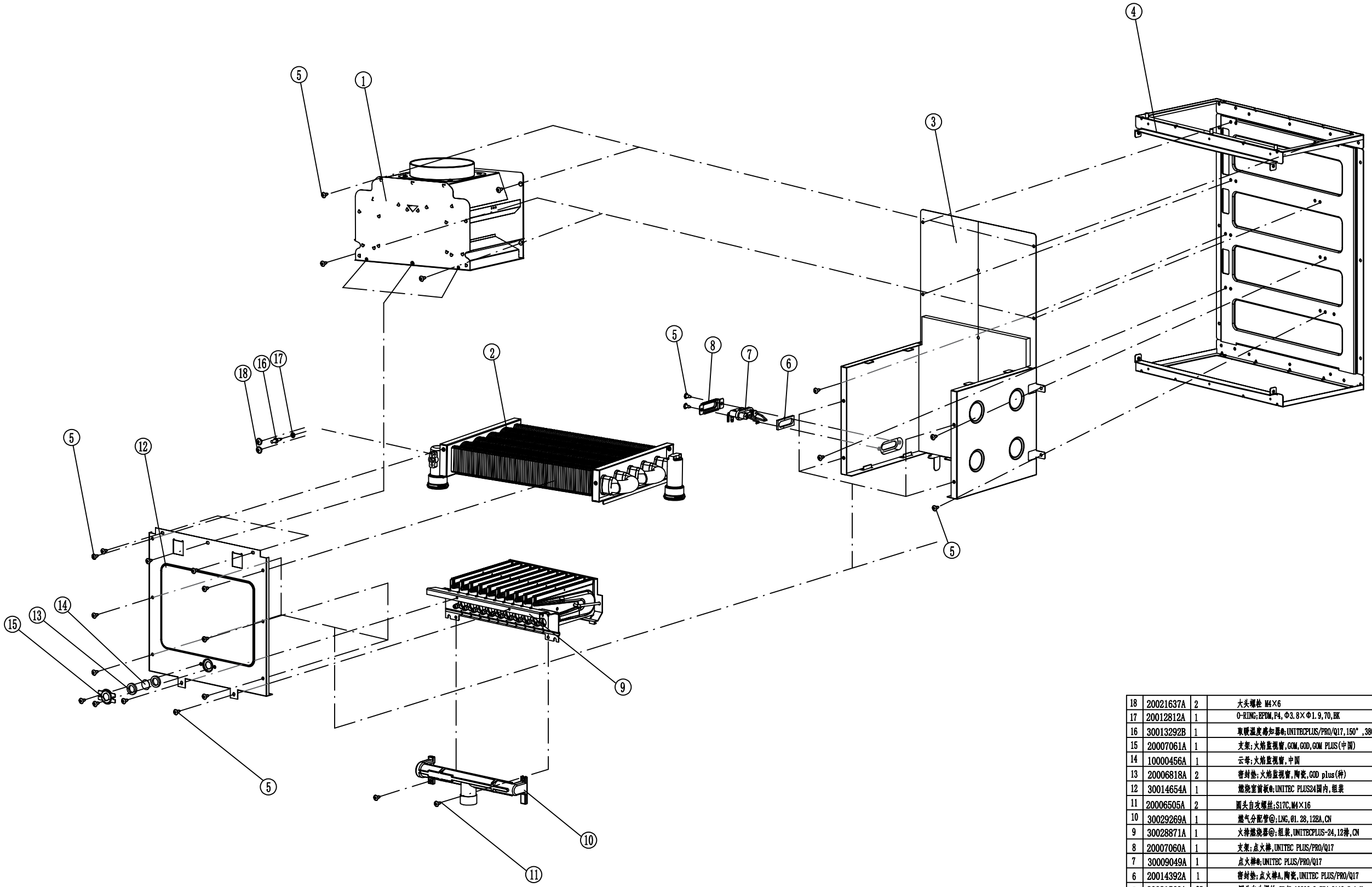

序号	SAP编号	数量	名称/材质/规格
18	20021637A	2	大头螺栓 M4×6
17	20012812A	1	O-RING;EPDM,P4,Φ3.8×Φ1.9,70,BK
16	30013292B	1	取暖温度感知器@;UNITECPLUS/PRO/Q17,150°,380MM
15	20007061A	1	支架:火焰监视窗,GOM,GOD,GOM PLUS(中国)
14	10000456A	1	云母:火焰监视窗,中国
13	20006818A	2	密封垫:火焰监视窗,陶瓷,GOD plus(件)
12	30014654A	1	燃烧室前板@;UNITEC PLUS24国内,组装
11	20006505A	2	圆头自攻螺丝:S17C,M4×16
10	30029269A	1	燃气分配管@;LNG,Ø1.28,12BA,CN
9	30028871A	1	火排燃烧器@;组装,UNITECPLUS-24,12排,CN
8	20007060A	1	支架:点火棒,UNITEC PLUS/PRO/Q17
7	30009049A	1	点火棒@;UNITEC PLUS/PRO/Q17
6	20014392A	1	密封垫:点火棒A,陶瓷,UNITEC PLUS/PRO/Q17
5	20021560A	25	圆头自攻螺丝;GB/T 13806.2 ST4.2×9.5-A-H
4	30032139A	1	支架@;组装,燃烧室,NGB150
3	30014644A	1	燃烧室后板@;组装,UNITEC PLUS24国内
2	30032105A	1	CU吸热片管热交换器@;铜焊,QD5D220-76PIN,NGB150
1	30032978A	1	挡烟罩@庆东组装,NGB150 24K

						NGB150 20/24K (使用组号)		/ (物料代码)
标记	处数	更改文件号		签名	日期	/ (材料标记)		燃烧室总装 (图样名称)
设计			标准化			第一角法	重量	比例
制图	赵玉鹏	20220323	审核	赵曼	20220323			1:1
校对	田立军	20220323						
工艺			批准	金泽超	20220323	图幅	共1张 第1张	NAVIEN

用途			MARK	REVISION	DATE	SIGN
量产	⊥本图纸只能用于左侧标示的用途，不得擅自使用、复印、转借、转让。合同终止时请立即归还图纸文件及已印好的图纸。					

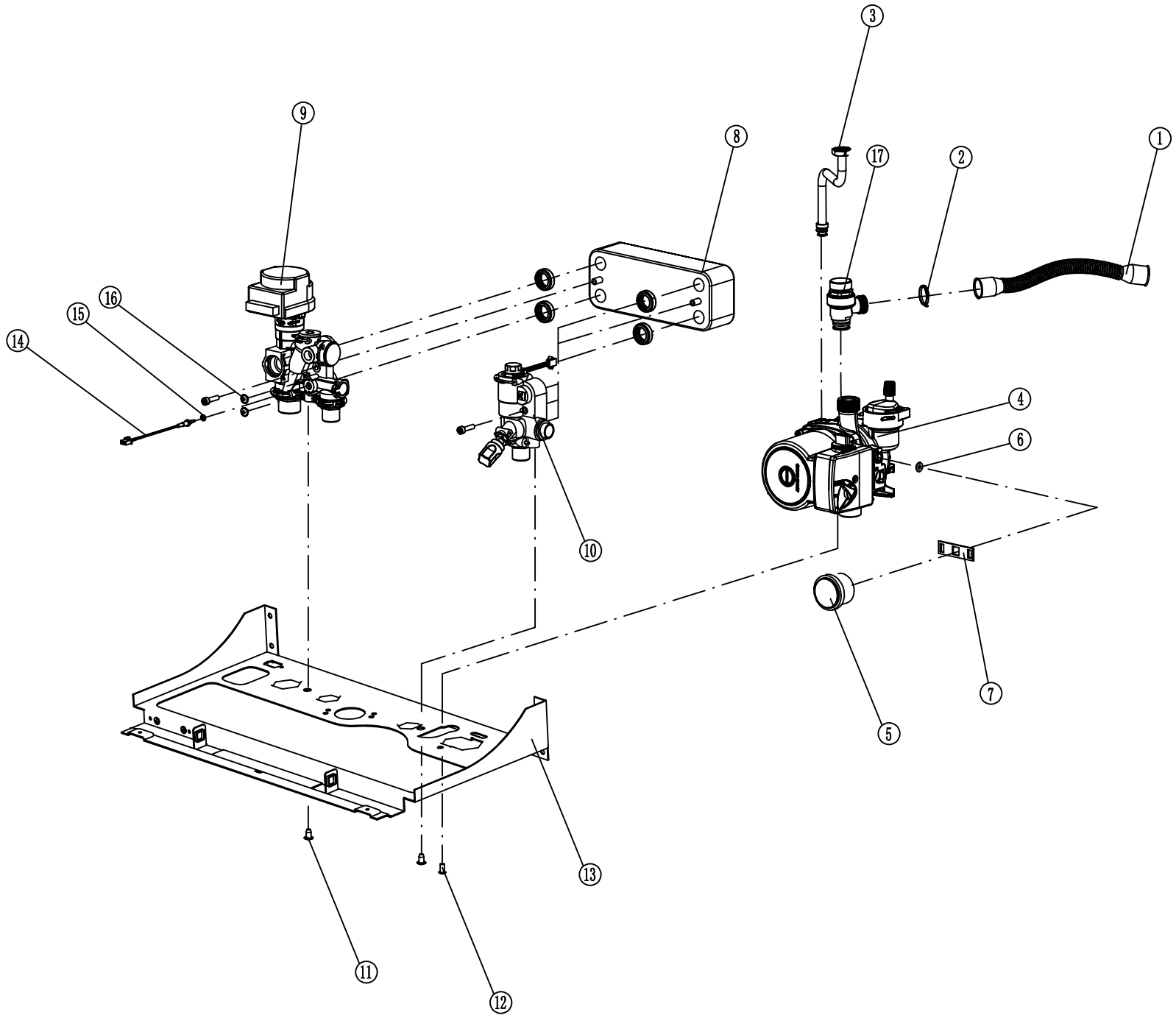

序号	SAP编号	数量	名称/材质/规格
17	30028789A	1	安全阀@;CHSVP-01,泰晖,Q17/D21项目机
16	20017962A	2	TH/WTTS-B;(+),S10A,4×6,热处理,3价钝化
15	20012812A	1	O-RING;EPDM,P4,Φ3.8×Φ1.9,70,BK
14	30009362B	1	取暖温度感知器@;UNITECPLUS/PRO/Q17,125°,290MM
13	20062172A	1	底座;冲床,NGB150
12	20040579A	1	十字圆头螺栓,S10A,M5×10,热处理
11	20040578A	2	十字圆头螺栓,S10A,M6×10,热处理
10	20053317A	1	接头;右集成接头,PA66,12L,PA66,NGB200C 28K
9	20062290A	1	接头;左集成接头(水路),NGB150
8	30019441A	1	嵌式热交换器@;12片,Q17P/Q17C
7	20021151A	1	卡子;压力表固定,2t×16×53.5
6	20020129A	1	密封垫;压力表,GOME(GRUNDFOS)
5	30023796A	1	压力表@;Q17P,350MM,材质:PE,白色背出,ABS指针
4	30032106A	1	循环泵@;GPD15-6S Z107,6m,墙子款,TP功能
3	20040580A	1	连接管;膨胀水箱,Q17P/Q17C
2	20006656A	1	绑线;140L,Wh
1	30019351A	1	排水软管@;Q17,安全阀,PE,Φ21.2×200mm

						NGB150 20/24K (适用型号)	30032154A (物料代码)
						/ (材料标记)	水路系统 (图样名称)
标记	处数	更改文件号		签名	日期		
设计			标准化			第一角法 / 重量 / 比例	
制图	田立军	20230623	审核	赵旻	20230623	1:1	
校对							
工艺			批准	金泽超	20230623	图幅 / 共1张 第1张	NAVIEN

用途	量产	⊥ 本图纸只能用于左侧标示的用途，不得擅自使用、复印、转借、转让。合同终止时请立即归还图纸文件及已印好的图纸。

MARK	REVISION	DATE	SIGN

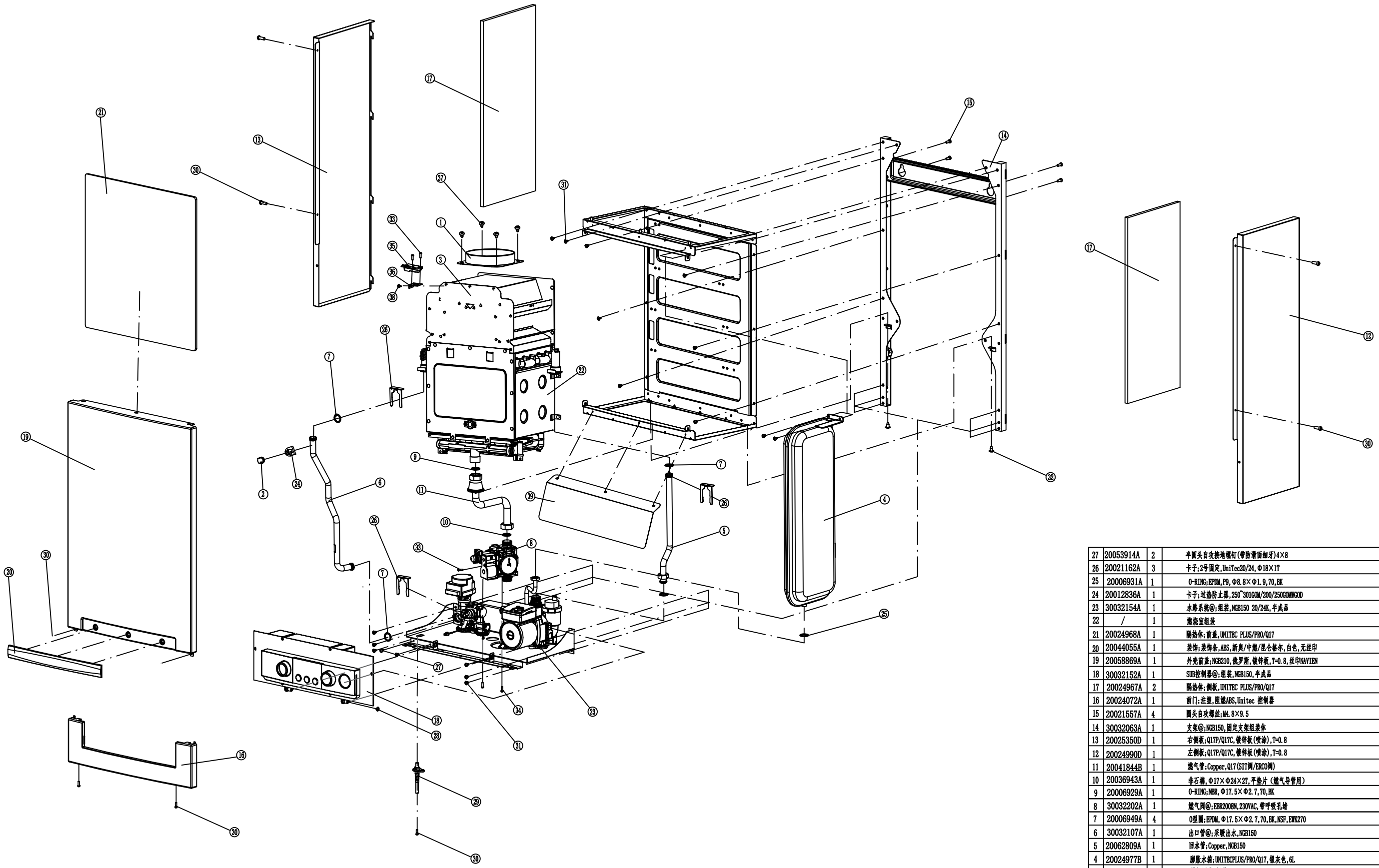

序号	SAP编号	数量	名称/材质/规格
39	20062170A	1	挡板;冲床,主控挡板,NGB150,397×125mm
38	20000024A	1	圆头自攻螺丝;M4×8,2齿
37	20021560A	30	盘头自攻螺丝;GB/T 13806.2 ST4.2×9.5-A-H
36	20062167A	1	支架;折弯,烟温传感器支架,NGB150,26×27.5×10mm
35	30002653A	1	温度感知器@;PA66 GF30%,40×26×7.5,ATMO-13^24A
34	20021173A	2	半圆头螺栓;M4×8,十字槽半圆头
33	20041292A	3	圆头尖尾自攻螺丝,S22A,M3×16,热处理,3价铬
32	20020577A	2	圆头自攻螺丝;M4.2×10,燃烧室使用
31	20021557A	16	圆头自攻螺丝;M4.8×9.5
30	20006532A	9	半圆头自攻螺丝;M5WR3/PZ,D4×12
29	30024617A	1	电源线@;230V 50HZ,Q17P 俄罗斯
28	20021637A	1	大头螺栓 M4×6
27	20053914A	2	半圆头自攻接地螺钉(带防滑面细牙)4×8
26	20021162A	3	卡子;2号圆定,UniTec20/24,Φ18×1T
25	20006931A	1	O-RING;EPDM,P9,Φ8.8×Φ1.9,70,BK
24	20012836A	1	卡子;过热防止器,250~301GOM/200/250GOMWGOD
23	30032154A	1	水路系统@;组装,NGB150 20/24K,半成品
22	/	1	燃烧室组装
21	20024968A	1	隔热体;前盖,UNITEC PLUS/PRO/Q17
20	20044055A	1	装饰;装饰条,ABS,新奥/中燃/昆仑格尔,白色,无丝印
19	20058869A	1	外壳前盖;NGB210,俄罗斯,镀锌板,T=0.8,丝印NAVIEN
18	30032152A	1	SUB控制器@;组装,NGB150,半成品
17	20024967A	2	隔热体;侧板,UNITEC PLUS/PRO/Q17
16	20024072A	1	前门;注塑,阻燃ABS,Unitec 控制器
15	20021557A	4	圆头自攻螺丝;M4.8×9.5
14	30032063A	1	支架@;NGB150,固定支架组装体
13	20025350D	1	右侧板;Q17P/Q17C,镀锌板(喷涂),T=0.8
12	20024990D	1	左侧板;Q17P/Q17C,镀锌板(喷涂),T=0.8
11	20041844B	1	燃气管;Copper,Q17(SIT阀/ERCO阀)
10	20036943A	1	非石棉,Φ17×Φ24×2T,平垫片（燃气导管用）
9	20006929A	1	O-RING;NBR,Φ17.5×Φ2.7,70,BK
8	30032202A	1	燃气阀@;EBR2008N,230VAC,带呼吸孔堵
7	20006949A	4	O型圈;EPDM,Φ17.5×Φ2.7,70,BK,NSF,EWK270
6	30032107A	1	出口管@;采暖出水,NGB150
5	20062809A	1	回水管;Copper,NGB150
4	20024977B	1	膨胀水箱;UNITECPLUS/PRO/Q17,银灰色,6L
3	30032005A	1	排烟罩@;组装,NGB150 24K
2	30011039A	1	过热防止器@;JW6-III,ON:65℃,OFF:95℃
1	20062169A	1	法兰;冲床,烟口法兰,Φ130,NGB150

标记	处数	更改文件号		签名	日期
设计			标准化		
制图	赵玉鹏	20230627	审核	赵曼	20230627
校对	田立军	20230627			
工艺			批准	金泽起	20230627

NGB150 20/24K （适用型号）

/ （材料标记）

/ （物料代码）

第一角法 | 重量 | 比例 1:1

图幅 | 共 1 张 第 1 张

NGB150 20/24K 总装 （图样名称）

NAVIEN