用途	⚠ 本图只能用于左侧标示的用途,不得擅自使用,复印,转借,转让。合同终止时请立即返还图纸文件及已印好的图纸。	MARK	REVISION	DATE	SIGN
售后配件					

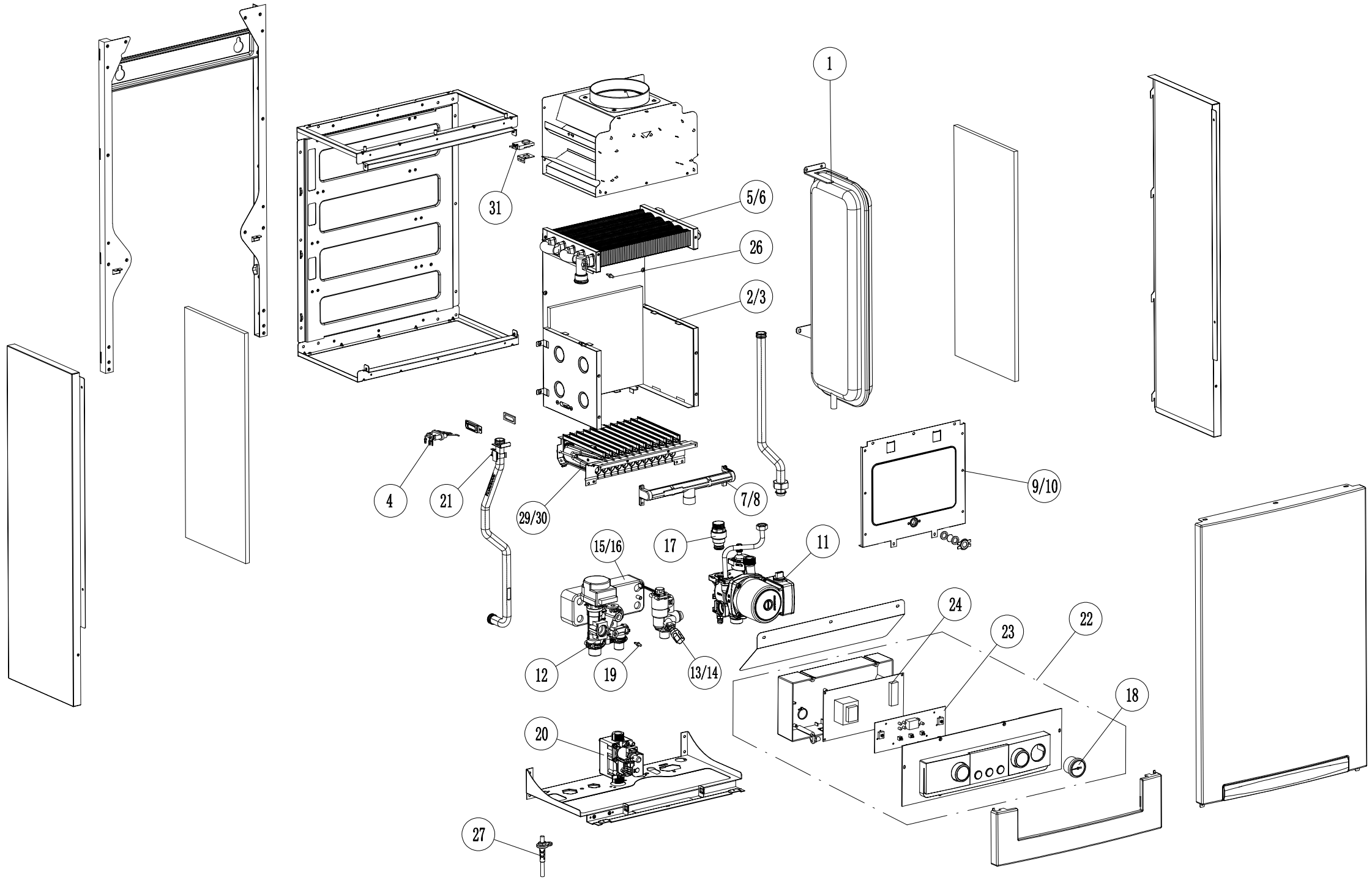

							18	30023796A	压力表@;Q17P,350MM,材质:PE,白色背出,ABS指针	●	●	●	●	4	30009049A	点火棒@;UNITEC PLUS/PRO/Q17	●	●	●	●
31	30002653A	温度感知器@;PA66 GF30%,40×26×7.5,ATMO-13~24A	●	●	●	●	17	30028789A	安全阀@;CHSVP-01,春晖,Q17/D21项目机	●	●	●	●	3	30014644A	燃烧室后板@;组装,UNITEC PLUS24国内			●	●
30	30028871A	火排燃烧器@;组装,UNITECPLUS-24,12排,CN			●	●	16	30019441A	板式热交换器@;12片,Q17P/Q17C			●	●	2	30014643A	燃烧室后板@;组装,UNITEC PLUS20（镀铝板）	●	●		
29	30026434A	火排式燃烧器@;组装,UNITECPLUS-20,10排,CN	●	●			15	30019440A	板式热交换器@;10片,Q17P/Q17C	●	●			1	20024977B	膨胀水箱;UNITECPLUS/PRO/Q17,银灰色,6L	●	●	●	●
28	20062340A	使用说明书;NGB150,俄罗斯	●	●	●	●	14	20053317A	接头;右集成接头,PA66,12L,PA66,NGB200C 28K			●	●	序号	物料号	物料描述	13A	16A	20A	24A
27	30024617A	电源线@;230V 50HZ,Q17P 俄罗斯	●	●	●	●	13	20055157A	接头;右集成接头,PA66,8L,D21	●	●									
26	30013292B	取暖温度感知器@;UNITECPLUS/PRO/Q17,150°,380MM	●	●	●	●	12	20062290A	接头;左集成接头(水路),NGB150	●	●	●	●							
25	20062292A	电线;组合电线,NGB150	●	●	●	●	11	30032106A	循环泵@;GPD15-6S Z107,6m,端子款,TP功能	●	●	●	●							
24	30029349B	控制器PBA;PR05220,合信达,增加适用型号	●	●	●	●	10	30014654A	燃烧室前板@;UNITEC PLUS24国内,组装			●	●							
23	30019459D	显示器PBA;PR05225,合信达,TY,增加适用型号	●	●	●	●	9	30014653A	燃烧室前板@;UNITEC PLUS 20,组装（镀铝板）	●	●			标记	处数	更改文件号	签名	日期		
22	30032152A	SUB控制器@;组装,NGB150,半成品	●	●	●	●	8	30029269A	燃气分配管@;LNG,Ø1.28,12EA,CN			●	●	设计		标准化				
21	30011039A	过热防止器@;JW6-III,ON:65℃,OFF:95℃	●	●	●	●	7	30021375A	燃气分配管@;Q17,LNG,10EA,ALDC12,Ø1.36	●	●			制图	田立军	2023/09/19	审核	赵曼	2023/09/19	
20	30032202A	燃气阀@;EBR2008N,230VAC,带呼吸孔堵	●	●	●	●	6	30032105A	CU吸热片管热交换器@;铜焊,QD5D250-76PIN,NGB150			●	●	校对						
19	30009362B	取暖温度感知器@;UNITECPLUS/PRO/Q17,125°,290MM	●	●	●	●	5	30032104A	CU吸热片管热交换器@;铜焊,QD5D220-66PIN,NGB150	●	●			工艺			批准	金淳起	2023/09/19	

NGB150 13A/16A/20A/24A（适用型号）			/ （物料代码）
/ （材料标记）			NGB150 售后配件BOM （图样名称）
第一角法	重量	比例	
		1:1	NAVIEN
图幅		共1张 第1张	